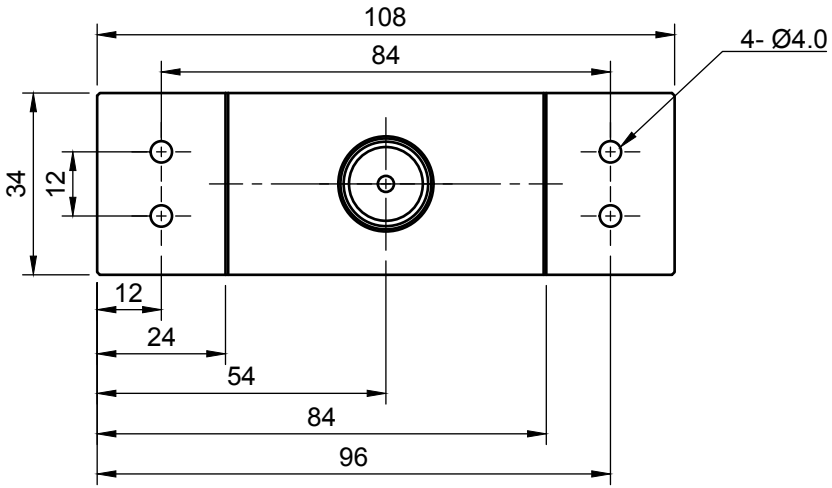

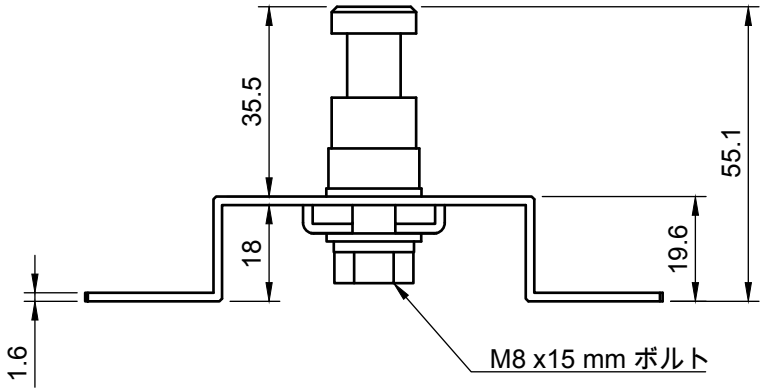

Ø16 / 17mm 兼用ダボ

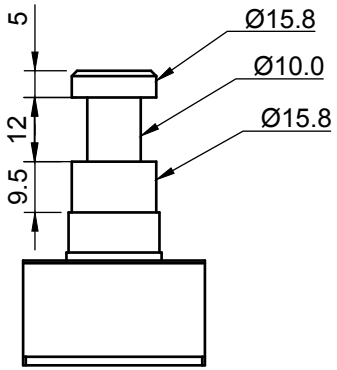

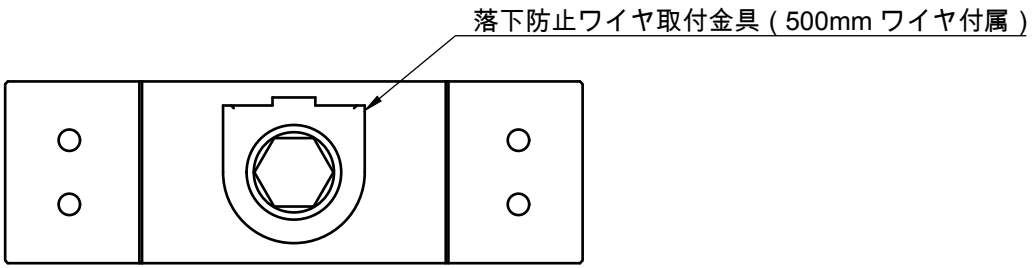

EtherMX 専用ダボアダプタ (吊り金具)
2019.04.15、三角法、シート 1/1